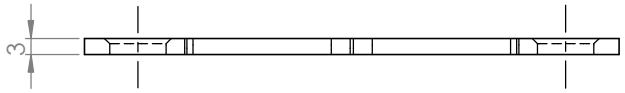

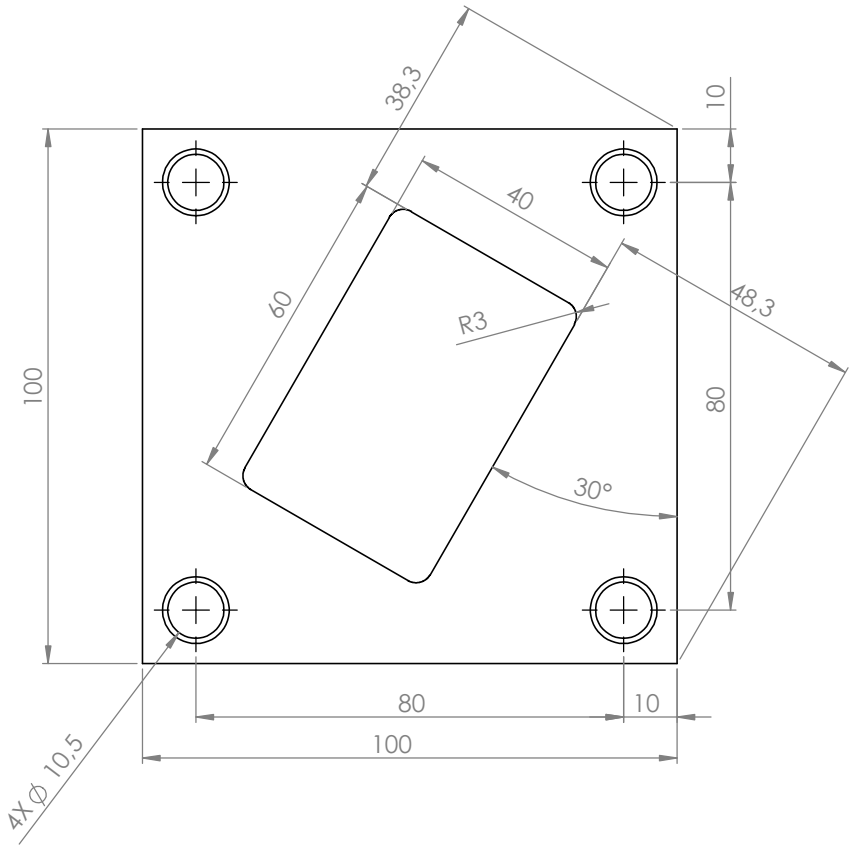

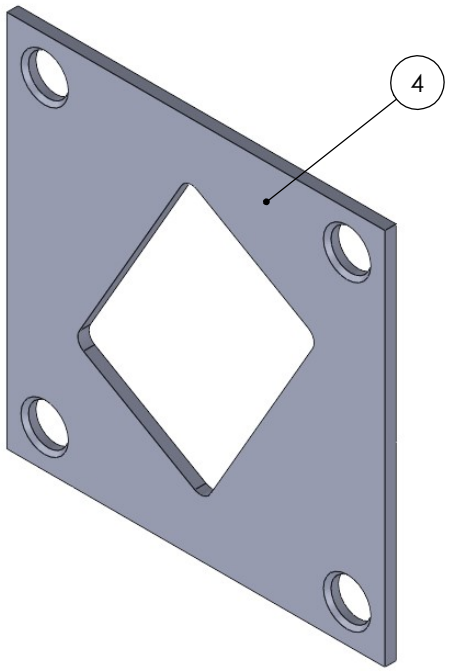

Tolérancement ISO 2768-m

worldskills France	01 Maintenance Industrielle	03.01.2023
	47ème Finales Nationales WORLDSKILLS	
	AUTEUR Eric Valençon	Version 1
	TITRE: PLAQUE PUPITRE	
LYON 2023	No. DE PLAN FNATWS2023_TP_MOD_A3	
MATERIAU: Acier C35	ECHELLE:1:1 / FEUILLE 1 SUR 1	A3